VOLVO

VOLVO V60 & V60 CROSS COUNTRY

INCLUSIEF MOMENTUM BUSINESS

Prijslijst | Modeljaar 2022 | 31 mei 2021

VOLVO V60 MODELPROGRAMMA

	Aantal versnellingen	Zuinigheids-categorie (vanaf) [1]	Netto catalogusprijs (€)	bpm-bedrag [2] (€)	btw-bedrag (€)	Fiscale Waarde [3] (€)	Consumenten-adviesprijs [4] (€)
V60 B3 BENZINE MILD HYBRID 120 KW (163 PK)							
B3 Automaat Momentum	Aut-8	C	28.189,26	7.766,00	5.919,74	**41.875**	**42.995**
B3 Automaat Momentum Business	Aut-8	C	30.255,37	7.766,00	6.353,63	**44.375**	**45.495**
B3 Automaat Inscription	Aut-8	C	32.556,20	7.982,00	6.836,80	**47.375**	**48.495**
B3 Automaat R-Design	Aut-8	C	33.204,13	8.198,00	6.972,87	**48.375**	**49.495**
V60 B4 BENZINE MILD HYBRID 145 KW (197 PK)							
B4 Automaat Momentum Business	Aut-8	B	32.430,58	7.634,00	6.810,42	**46.875**	**47.995**
B4 Automaat Inscription	Aut-8	C	34.622,31	7.982,00	7.270,69	**49.875**	**50.995**
B4 Automaat R-Design	Aut-8	C	35.270,25	8.198,00	7.406,75	**50.875**	**51.995**
V60 B5 BENZINE MILD HYBRID 184 KW (250 PK)							
B5 Automaat Inscription	Aut-8	C	37.514,88	7.982,00	7.878,12	**53.375**	**54.495**
B5 Automaat R-Design	Aut-8	C	38.162,81	8.198,00	8.014,19	**54.375**	**55.495**
V60 RECHARGE T6 AWD PLUG-IN HYBRID BENZINE 250 KW (340 PK) [5]							
T6 AWD Plug-in Hybrid Inscription Expression	Aut-8	A	39.988,43	1.404,00	8.397,57	**49.790**	**50.995**
T6 AWD Plug-in Hybrid Inscription	Aut-8	A	42.467,77	1.404,00	8.918,23	**52.790**	**53.995**
T6 AWD Plug-in Hybrid R-Design	Aut-8	A	43.224,79	1.488,00	9.077,21	**53.790**	**54.995**
V60 RECHARGE T8 AWD PLUG-IN HYBRID BENZINE 287 KW (390 PK) [5]							
T8 AWD Plug-in Hybrid Inscription	Aut-8	A	44.947,11	1.404,00	9.438,89	**55.790**	**56.995**
T8 AWD Plug-in Hybrid R-Design	Aut-8	A	45.704,13	1.488,00	9.597,87	**56.790**	**57.995**
V60 T8 AWD POLESTAR ENGINEERED BENZINE 298 KW (405PK) [5]							
T8 AWD Polestar Engineered	Aut-8	A	51.760,33	2.160,00	10.869,67	**64.790**	**65.995**

1) Zuinigheidscategorie op basis van de nieuwe WLTP-testmethodiek. Exacte WLTP CO2 emissie is afhankelijk van gekozen packs en opties. Raadpleeg uw Volvo-dealer of de car configurator op volvocars.nl voor voertuigspecifieke informatie.

2) Bpm-bedrag op basis van CO2 emissie volgens de nieuwe WLTP-testmethodiek en op basis van standaard specificaties. Door de nieuwe manier van meten van verbruik en emissies kunnen optioneel geselecteerde packs en opties de CO2 emissie beïnvloeden en hiermee ook het totaal verschuldigde bpm bedrag. Het exacte bpm-bedrag is afhankelijk van de individuele WLTP CO2 emissie van de samengestelde auto. Raadpleeg uw Volvo-dealer of de car configurator op volvocars.nl voor voertuigspecifieke informatie.

3) Fiscale waarde is de consumentenadviesprijs exclusief kosten rijklaar maken, kentekenkosten en recyclingbijdrage en geldt als basis voor de fiscale bijtelling.

4) Bovenstaande consumentenadviesprijzen zijn inclusief bpm[2], 21% btw (kentekenkosten btw-vrij), kosten rijklaar maken (transportkosten, 0-beurt, reinigen en poetsen, handling- en administratiekosten, 4 veiligheidsvestjes, lifehammer en kentekenplaten á €1.030,95), kentekenkosten (á €49,05 btw-vrij) en recyclingbijdrage (á €125,00 voor T6 en T8 en €40,00 voor de overige motoren).

5) De V60 T6 & T8 Plug-in hybrid en T8 Polestar Engineered zijn netto geprijsd. Raadpleeg uw Volvo-dealer voor meer informatie.

Volvo V60 Momentum Business met een prijsvoordeel van ruim € 2.000

Volvo V60 vanaf € 285 netto bijtelling per maand (bij 37,1% inkomstenbelasting)

VOLVO V60 CROSS COUNTRY MODELPROGRAMMA

	Aantal versnellingen	Zuinigheids-categorie (vanaf) [1]	Netto catalogusprijs (€)	bpm-bedrag [2] (€)	btw-bedrag (€)	Fiscale Waarde [3] (€)	Consumenten-adviesprijs [4] (€)
V60 CROSS COUNTRY B5 AWD BENZINE MILD HYBRID 184 KW (250 PK)							
B5 AWD Cross Country Pro	Aut-8	C	38.086,78	10.790,00	7.998,22	**56.875**	**57.995**

1) Zuinigheidscategorie op basis van de nieuwe WLTP-testmethodiek. Exacte WLTP CO2 emissie is afhankelijk van gekozen packs en opties. Raadpleeg uw Volvo-dealer of de car configurator op volvocars.nl voor voertuigspecifieke informatie.

2) Bpm-bedrag op basis van CO2 emissie volgens de nieuwe WLTP-testmethodiek en op basis van standaard specificaties. Door de nieuwe manier van meten van verbruik en emissies kunnen optioneel geselecteerde packs en opties de CO2 emissie beïnvloeden en hiermee ook het totaal verschuldigde bpm bedrag. Het exacte bpm-bedrag is afhankelijk van de individuele WLTP CO2 emissie van de samengestelde auto. Raadpleeg uw Volvo-dealer of de car configurator op volvocars.nl voor voertuigspecifieke informatie.

3) Fiscale waarde is de consumentenadviesprijs exclusief kosten rijklaar maken, kentekenkosten en recyclingbijdrage en geldt als basis voor de fiscale bijtelling.

4) Bovenstaande consumentenadviesprijzen zijn inclusief bpm, 21% btw (kentekenkosten btw-vrij), kosten rijklaar maken (transportkosten, 0-beurt, reinigen en poetsen, handling- en administratiekosten, 4 veiligheidsvestjes, lifehammer en kentekenplaten á €1.030,95), kentekenkosten (á €49,05 btw-vrij) en recyclingbijdrage (á €40,-).

Volvo Car Lease

Service, gemak en flexibiliteit standaard in uw leaseconstructie?
Volvo Car Lease biedt u toegevoegde waarde:

- Aantrekkelijk Leasetarief door een gunstige restwaarde
- Mogelijkheid van koopoptie bij einde contract
- Onderhoud en schade altijd via één adres: uw Volvo-dealer
- Géén beperking in gebruik van het aantal winterbanden
- Flexibiliteit bij het oversluiten naar een nieuw contract

Ga naar uw Volvo dealer voor meer informatie en een offerte op maat.
Kijk voor de actuele lease mogelijkheden op **www.volvocars.nl**

Alle uitvoeringen van de Volvo V60 & V60 Cross Country komen in aanmerking voor **22% bijtelling**

Volvo V60 Cross Country vanaf € 387 netto bijtelling per maand (bij 37,1% inkomstenbelasting)

Sensus technologie met een “human touch”

De 9” Sensus touchscreen staat centraal in de auto om elke interactie met uw auto mogelijk te maken. Het design is minimalistisch en met optimaal gebruiksgemak via grote en duidelijke graphics met een minimum aan fysieke knoppen. Het portretformaat maakt het lezen van informatie en het bekijken van kaarten zeer gemakkelijk, terwijl het touchscreen zo responsief is dat u deze zelfs kunt bedienen met handschoenen. En met de spraakbediening geeft u eenvoudig opdrachten aan uw auto. Zeg bijvoorbeeld: “Ik heb het warm” en uw auto stelt zelf de temperatuur lager in. U hoeft het stuur niet los te laten of uw blik van de weg af te wenden. Zeer gebruiksvriendelijk en veilig.
Over the air updates voor de gebruikte apps en navigatie data maken het leven alleen maar eenvoudiger. Met het standaard aanwezige Volvo on Call beschikt u over een innovatieve smartphone app die toegang biedt tot tal van functies op afstand. Wij bouwen en creëren systemen om uw leven minder complex te maken maar zonder het design te compromitteren. En dit alles vanuit een holistische benadering.

IntelliSafe

In 1927 besloten onze oprichters Assar Gabrielsson en Gustaf Larson degelijke auto’s te gaan fabriceren die waren opgewassen tegen de Zweedse landwegen. Maar sterk alleen was niet genoeg – ze hadden ook een visie: "Auto’s worden bestuurd door mensen. Het uitgangspunt bij alles wat we bij Volvo maken, is en blijft daarom veiligheid". De V60 is voorzien van een reeks intuïtieve veiligheidstechnologieën. Ze ondersteunen u bij uw dagelijkse ritten, beschermen u bij ongevallen en streven ernaar die te voorkomen. We noemen het IntelliSafe. We weten dat V60-eigenaren van autorijden houden. Daarom biedt IntelliSafe een aantal slimme technologieën, zoals City Safety, Collision Warning met Full Auto Brake, Pedestrian Detection, Cyclist Detection, Large Animal Detection, Lane Keeping Aid met Run-off Road Mitigation, Oncoming Lane Mitigation en Driver Alert Control.
In alle comfort en in alle veiligheid. Dat is IntelliSafe.

Recharge

Volvo Cars brengt veiligheid naar een volgend niveau. Want is veiligheid niet veel ruimer dan enkel maar verkeersveiligheid? Is het opgroeien in een veilig klimaat niet minstens even belangrijk? We beloven dat we vanaf nu niet alleen de mensen die met onze auto's rijden en hun geliefden beschermen, maar ook de planeet en dus hun toekomst. Dat zullen we doen door ons bedrijf, onze activiteiten en alles wat we doen een nieuwe wending te geven of anders gezegd te “rechargen”. Wij hebben de ambitie om tegen 2040 een klimaatneutraal bedrijf te worden door onze activiteiten op een ingrijpende manier te wijzigen. In een tussenstap, tegen 2025, engageren we ons om onze CO2-uitstoot met 40% te verminderen tegenover het jaar 2018, niet alleen door de uitstoot van onze auto’s te beperken via een duidelijke elektrificatiestrategie, maar ook door de koolstofvoetafdruk in de volledige productiecyclus aan te pakken. Op deze manier dragen we ons steentje bij aan het terugdringen van de CO2-uitstoot en het creëren van een veiligere leefomgeving.

VOLVO V60 & V60 CROSS COUNTRY STANDAARDUITRUSTING

VEILIGHEID & ONDERSTEUNING
Automatische gordelaanspanners op alle zitplaatsen en hoogteverstelling gordels voor voorstoelen en buitenste zitplaatsen van tweede zitrij
ABS-Remsysteem (Antilock Brake System), EBA (Emergency Brake Assist), EBD (Electronic Brake Distribution), EBL (Emergency Brake Light), ESC (Electronic Stability Control) met Torque Vectoring, IDIS (Intelligent Driver Information System), RAB (Ready Alert Brakes), RSC (Roll Stability Control), SIPS® (Side Impact Protection System), UCL (Understeer Control Logic), WHIPS (Whiplash Protection System) op zitplaatsen voor
Brake Pedal Release, automatisch loskomen van het rempedaal bij een ongeval om schade aan voeten, benen en rug te verminderen
City Safety, geavanceerd remassistentiesysteem met hulp van digitale camera en radartechnologie. Doel van het systeem is een aanrijding voorkomen, of de impact er van verminderen. Omvat: **Pedestrian & Cyclist Detection, Large Animal Detection en Collision Warning met Full Auto Brake, ook in het donker**, Intersection Braking, Run-off Road Protection en **Run-off Road Mitigation**, Prepared Safety Belts, Post Impact Braking, Driver Alert System, Lane Departure Warning, **Oncoming Lane Mitigation, Oncoming Mitigation by Braking** en **Steering Support** en Verkeersbordenherkenning
Connected Safety: door middel van 'cloud' technologie kunnen Volvo's elkaar waarschuwen voor gevaarlijke situaties, zoals glad wegdek of een aanrijding.
Cruise Control, Lane Keeping Aid, Speed Limiter en bedieningsknoppen in het stuurwiel
Energie absorberende voorstoelen om letsel aan de rug te verminderen
Frontal Airbags, Side Airbags en Inflatable Curtains
Herinnering dragen veiligheidsgordels voor alle 5 zitplaatsen
Hill Start Assist
Volvo Safety Lights (automatische dimlichten)
PERSOONLIJKE VEILIGHEID
Approach- en Home Safeverlichting
Automatische portiervergrendeling tijdens het rijden (kan gedeactiveerd worden) en ont- en vergrendelingsknoppen in de voorportieren
Comfortopening, m.b.v. de afstandsbediening wordt de auto ontgrendeld en openen de ramen
Comfortsluiting, m.b.v. de afstandsbediening zet u de auto op slot en sluiten alle ramen en het (optionele) schuifdak
EHBO-set (conform DIN 13164) en gevarendriehoek
Isofixbevestigingspunten achterbank (2x) en kinderslot op de achterportieren
Uitschakelbare passagiersairbag
KLIMAAT
Electronic Climate Control - onafhankelijk instelbaar voor passagier en bestuurder met recirculatie
Clean Zone: AQS Air Quality System met pollenfilter, preventilatie en luchtvochtigheidssensor
Verwarmbare buitenspiegels en achterruit
INTERIEUR
5-zitplaatsen met handmatig 40/60 neerklapbare achterbank, veiligheidsnet in bagageruimte, elektrisch neerklapbare hoofdsteunen achter en skiluik
12,3" digitaal instrumentenpaneel
12V-aansluiting voor en in bagageruimte
Armsteun voor en achter met bekerhouders
Automatisch dimmende binnenspiegel in frameless design en regensensor
Boodschappentashouder in bagageruimte
Drive Mode Settings (4 instellingen om de auto naar uw wensen aan te passen: ECO, Comfort, Dynamic en Individual)
Elektrisch bedienbare handrem
Elektrisch bedienbare ramen voor en achter (met blokkeerfunctie achter)
Elektrisch in hoogte verstelbare voorstoelen
Iron Ore Aluminium inleg in het interieur en metalen sierstrip in opening bagageruimte
Keyless Start
Kunstlederen driespaaks stuurwiel met Charcoal bediening voor audio, cruise control, infotainment en (optionele) spraakbesturing
Kunstlederen versnellingspookknop
Aluminium instaplijsten voor met Volvo inscriptie
Textiel bekleding met comfortstoelen en elektrisch verstelbare lendensteunen voor (tweevoudig verstelbaar)
Tripcomputer (actueel en gemiddeld brandstofverbruik, actieradius en gemiddelde snelheid)
Welkomstverlichting voor en achter, leeslampjes voor, verlicht dashboardkastje en verlichting bagageruimte links
Verlichtingspack 1: verlichting voetenruimte voor, achterzijde tunnelconsole, links en rechts in bagageruimte, verlichte make-up spiegels en sfeerverlichting voor
Vloermatten voor eerste en tweede zitrij en afwerking onder laadvloer bagageruimte
AUDIO
Digital Audio Broadcasting - DAB+
High Performance Audio: RDS-radio, 220 Watt 6-kanaals versterker en 10 High Performance luidsprekers 3 USB aansluitingen (type A voor en twee keer type C achterzijde middenconsole)
Volvo Sensus Connect: 9 inch Touchscreen voor bediening van klimaat, audio, internetdiensten, apps, auto menu, zeer uitgebreide Voice Control functionaliteit, Bluetooth telefoonsysteem met Bluetooth audiostreaming en (optioneel) Sensus navigatie
Sensus Pro met Volvo on Call en 'Orange Key' (Care Key). Met mobile Volvo Cars App en WiFi-hotspot. Inclusief activeringskosten en 3-jarig data abonnement voor Volvo on Call. Data-abonnement voor WiFi-hotspot niet inbegrepen. Met de 'Orange Key' (Care Key) kunt u beperkingen instellen voor bijvoorbeeld beginnende bestuurders.
EXTERIEUR
17" 5- Silver lichtmetalen velgen met 225/50 R17 banden (voor B3/ B4)
18″ 5-Dubbel Spaaks Matt Graphite / Diamond Cut velgen met 235/45 R18 banden (voor B5)
48V Mild Hybrid systeem met KERS (Kinetic Energy Recovery System) en ISG (Integrated Starter Generator) ondersteuning (voor B3, B4 en B5)
Aquablade ruitenwisserbladen voor en achter met geintegreerd ruitensproeiersysteem
Bandenreparatiekit (compressor) & Bandenspanningcontrolesysteem
Elektrisch verstelbare, dimbare en inklapbare buitenspiegels met LED knipperlichten
Grille in zwevend design met Glossy Black afwerking
LED-koplampen met grootlichtassistent
Dubbele zichtbare uitlaateindpijp met chromen afwerking
Park Assist achter
Start/Stop systeem met radar en camera ondersteuning
Zwarte roofrails

VOLVO V60 VARIANTEN

	Momentum Business/ Inscription Expression	Inscription	R-Design
VARIANTEN			
Chromen raamomlijsting	●	●	-
Elektrisch bedienbare achterklep	●	●	●
Sensus navigatie. Hard-disk navigatiesysteem. Inclusief Nederlandstalige stembediening, stuurwielbediening, TMC, RTTI (Real Time Traffic Information) en voorgeïnstalleerde Europakaart	●	●	●
Lifetime MapCare (gratis updates EU kaart, zie ook www.volvocars.nl/support)	●	●	●
Smartphone integratie: Apple® CarPlay / Android Auto incl. extra USB-poort	●	●	●
Keyless Drive, handsfree achterklep openen, verlichte portiergrepen met grondverlichting	●	●	●
Zilverkleurige roofrails (niet voor Momentum Business)	●	●	-
Intellisafe Assist: Adaptive Cruise Control met Pilot Assist, Curve Speed Adaption en Distance Alert (Distance Alert alleen i.c.m. Grafisch Head-up Display)	●	●	●
Intellisafe Surround: Blind Spot Information System - BLIS met Lane Change Merge Assist en Steer Assist, Cross Traffic Alert met Auto Brake en Collision Warning & Mitigation Support achter	●	●	●
Totale waarde Momentum Business uitrusting: € 4.670 Meerprijs Momentum Business: € 2.500 **Uw prijsvoordeel: € 2.170**			
Armsteun achter met uitschuifbare bekerhouders en opbergruimte	○	●	●
Bedieningsknoppen op het stuur in Glossy Black	-	●	●
Elektrisch verstelbare bestuurdersstoel met geheugenfunctie	○	●	●
Elektrisch verstelbare lendensteunen voor (viervoudig verstelbaar)	○	●	●
Orrefors™ pookknop met kristal	-	●	-
Inscription 18" 10-Multi Spaaks Black / Diamond Cut velgen met 235/45 R18 banden	-	●	-
Inscription chromen sierstrip voorbumper	-	●	-
Inscription Driftwood houtinleg inclusief de rolhoes van de middenconsole	-	●	-
Inscription geïntegreerde uitlaateindpijpen links en rechts en chromen sierstrip tussen de uitlaateinden	-	●	-
Inscription Glossy Black grille met verticale lamellen uitgevoerd in Bright Chrome	-	●	-
Moritz lederen bekleding met comfortstoelen	○	●	-
Verstelbare zittingverlenging voorstoelen	○	●	●
Verlichtingspack 2: verlichting uit onderzijde portieren voor en achter, sfeerverlichting voor en achter (meerkleurig), verlichting vanuit geopende achterklep, portiervakken voor en achter, sfeerverlichting in de portieren voor en achter, verlichte bekerhouders voor, voetenruimte achter en leeslampjes achter	○	●	●
Verwarmbaar stuurwiel	○	●	●
Verwarmbare voorstoelen	○	●	●
Metal Mesh aluminium inleg	-	-	●
R-Design 18" 5-Y Dubbel Spaaks Diamond Cut/ Matt Black velgen met 235/45 R18 banden	-	-	●
R-Design 4-spaaks kunstlederen stuurwiel	-	-	●
R-Design achterbumper met Glossy Black afwerking	-	-	●
R-Design bekleding met Agnes Nappa leder en Open Grid textiel	-	-	●
R-Design geïntegreerde uitlaateindpijpen links en rechts	-	-	●
R-Design Glossy Black uitvoering van: buitenspiegels, geïntegreerde roofrails en raamomlijsting	-	-	●
R-Design grille met Glossy Black verticale lamellen en Glossy Black omranding	-	-	●
R-Design pedalen, pookknop en vloermatten	-	-	●
R-Design voorbumper met Glossy Black sierdelen	-	-	●
Verlaagd sportchassis (15mm verlaagd) (Dynamic Chassis voor T6 & T8 Plug-in hybrid)	○	○	●
Zwarte hemelbekleding	-	○	●

● Standaard
○ Leverbaar tegen meerprijs
- Niet leverbaar

VOLVO V60 CROSS COUNTRY VARIANTEN

	Cross Country Pro
VARIANTEN (UITRUSTING BOVENOP MOMENTUM BUSINESS)	
AWD - vierwielaandrijving: Om optimale wegligging te verkrijgen wordt de aandrijfkracht automatisch verdeeld over de wielen met de beste grip. Het systeem berekent voortdurend het koppel dat op de achterwielen moet worden overgebracht en kan tot vijftig procent van het totale motorkoppel naar de achterwielen sturen. De vierwielaandrijving werkt ook stabiliserend bij hogere snelheden. Bij normaal rijden worden de voorwielen naar verhouding iets sterker aangedreven dan de achterwielen. Bij stilstand is de vierwielaandrijving altijd ingeschakeld om bij het optrekken maximale tractie mogelijk te maken. De eigenschappen van de vierwielaandrijving wisselen, al naar gelang de gekozen rijmodus.	●
Drive Mode Settings V60 Cross Country (5 instellingen om de auto naar uw wensen aan te passen: ECO, Comfort, Dynamic, Individual en **Off-Road**)	●
Hill Descent Control	●
Touring chassis met 210mm bodemvrijheid	●
Cross Country Exterieurelementen: Exterieurpanelen (dorpels, wielkastverbreders, voor- en achterbumper) in Charcoal uitgevoerd (achterbumper met Cross Country inscriptie) Grille met verticale lamellen in zwart met chroomafwerking	●
Glossy Black raamomlijsting	●
Geïntegreerde uitlaateindpijpen links en rechts	●
18" 5-Spaaks Black / Diamond Cut velgen met 215/55 R18 banden	●
Armsteun achter met uitschuifbare bekerhouders en opbergruimte	●
Elektrisch verstelbare bestuurdersstoel met geheugenfunctie	●
Elektrisch verstelbare passagiersstoel met geheugenfunctie	●
Elektrisch verstelbare lendensteunen voor (viervoudig verstelbaar)	●
Drift Wood houtinleg in interieur	●
Moritz lederen bekleding met comfortstoelen	●
Verstelbare zittingverlenging voorstoelen	●
Verwarmbaar stuurwiel	●
Verwarmbare voorstoelen	●

● Standaard

VOLVO V60
EXTRA STANDAARDUITRUSTING T6 & T8 PLUG-IN HYBRID

	T6 & T8 Plug-in hybrid
EXTRA STANDAARDUITRUSTING T6 & T8 PLUG-IN HYBRID	
16A Mennekes - Mennekes 7 meter laadkabel	●
Acoustic Vehicle Alerting System	●
Inscription 18" 10-Multi Spaaks Black / Diamond Cut velgen met 235/45 R18 banden	●
Inscription geïntegreerde uitlaateindpijpen links en rechts en chromen sierstrip tussen de uitlaateinden	●
Inscription chromen sierstrip voorbumper	●
Inscription Glossy Black grille met verticale lamellen uitgevoerd in Bright Chrome	●
Tunnelconsole in Glossy Black	●
Tunnelconsole met leder bekleed	●
Pre-conditioning met timer voor verwarmen en koelen	●
Plug-in Hybrid Drive Mode settings (5 instellingen: Pure, Hybrid, Power, AWD en Individual)	●
Subwoofer	●
Recharge aluminium instaplijsten voor	●

● Standaard

VOLVO V60
EXTRA STANDAARDUITRUSTING T8 POLESTAR ENGINEERED

	T8 Polestar Engineered
EXTRA STANDAARDUITRUSTING T8 POLESTAR ENGINEERED (BOVENOP R-DESIGN UITRUSTING EN T8 PLUG-IN HYBRID UITRUSTING)	
4-spaaks kunstlederen sportstuurwiel in Charcoal	●
Aluminium instaplijsten voor- en achterportieren met Volvo inscriptie bij voorportieren	●
Goudkleurige veiligheidsgordels	●
Goudkleurige ventieldoppen	●
Goudkleurige remklauwen	●
Met lederlook bekleed dashboard	●
Polestar 19" 5-Y Spaaks gesmeden Diamond Cut / Black gepolijste velgen met 235/40 R19 banden	●
Polestar / Brembo 19" remmen voor met performance remblokken	●
Polestar chassis met goudkleurige Öhlins instelbare dempers met Dual-Flow Valve, aangepaste voorvering en aangepaste composiet bladveer achter	●
Polestar geïntegreerde uitlaateindpijpen uitgevoerd in Black Chrome met Polestar Engineered logo	●
Polestar grille met Glossy Black omlijsting en Polestar logo	●
Polestar Engineered logo achterzijde	●
Polestar software voor optimalisatie van motor en versnellingsbak	●
Polestar veerpootbrug	●
Premium Audio by Harman Kardon 14 Harman Kardon luidsprekers, 660 Watt versterker en Dirac Unison®	●

● Standaard

VOLVO V60 & V60 CROSS COUNTRY EXTERIEURKLEUREN

		V60 & V60 Cross Country	V60 R-Design	V60 Polestar Engineered
SOLID LAKKEN				
019	Black Stone solid	-	-	●
614	Ice White solid	●	●	-
METALLIC LAKKEN				
711	Bright Silver metallic	○	○	○
717	Onyx Black metallic	○	○	-
723	Denim Blue metallic	○	○	-
724	Pine Grey metallic	○	○	-
725	Fusion Red metallic	○	○	-
726	Birch Light metallic	○	○	-
727	Pebble Grey metallic	○	○	-
728	Thunder Grey	○	○	○
INSCRIPTION METALLIC LAK				
707	Inscription Crystal White pearl	○	○	○

● Standaard
○ Leverbaar tegen meerprijs
- Niet leverbaar

VOLVO V60 & V60 CROSS COUNTRY INTERIEUR

	Stoelen			**Paneelkleuren Dashboard**				
Interieur-code	Materiaal	Interieur	Stoelbekleding	Bovenste gedeelte dashboard, tapijt en vloermatten	Onderste gedeelte dashboard, deur-panelen en tunnel	Inleg deurpanelen	Inleg in interieur	Hemelbekleding
TEXTIEL - beschikbaar voor Momentum en Momentum Business / Inscription Expression								
R100	Textiel	Charcoal	Charcoal	Charcoal	Charcoal	Charcoal	Iron Ore	Blond
CITY WEAVE TEXTIEL - optioneel beschikbaar Momentum en Momentum Business/ Inscription Expression								
R7D0	Textiel	Charcoal	City Weave	Charcoal	Charcoal	City Weave	Iron Ore	Blond
MORITZ LEDER - optioneel beschikbaar voor Momentum en Momentum Business/ Inscription Expression								
RA00	Leder	Charcoal	Charcoal	Charcoal	Charcoal	Charcoal	Iron Ore	Blond
UA00	Leder	Blond / Charcoal	Blond	Charcoal	Blond	Blond	Iron Ore	Blond
MORITZ LEDER - beschikbaar voor Inscription en Cross Country Pro								
RA00	Leder	Charcoal	Charcoal	Charcoal	Charcoal	Charcoal	Driftwood	Blond
UA00	Leder	Blond / Charcoal	Blond	Charcoal	Blond	Blond	Driftwood	Blond
TAILORED WOOL BLEND MET CONTOURSTOELEN - optioneel voor Inscription en Cross Country Pro								
R4A1	Wolmix	Charcoal	Slate Grey	Charcoal	Charcoal	Charcoal	Linear Lime	Charcoal
R471	Wolmix	Charcoal	Midnight Zinc	Charcoal	Charcoal	Charcoal	Linear Lime	Charcoal
NAPPA LEDER MET VENTILATIE - optioneel beschikbaar voor Inscription en Cross Country Pro								
RC00	Nappa Leder	Charcoal	Charcoal	Charcoal	Charcoal	Charcoal	Driftwood	Blond
RC20 [1]	Nappa Leder	Charcoal	Amber	Charcoal	Charcoal	Amber	Linear Lime	Charcoal
UC00	Nappa Leder	Blond / Charcoal	Blond	Charcoal	Blond	Blond	Driftwood	Blond
NAPPA LEDER MET VENTILATIE - optioneel beschikbaar voor R-Design								
RC00	Nappa Leder	Charcoal	Charcoal	Charcoal	Charcoal	Charcoal	Metal Mesh	Charcoal
NAPPA LEDER / OPEN GRID TEXTIEL MET CONTOURSTOELEN - beschikbaar voor R-Design en Polestar Engineered [2]								
RG0R	Nappa Leder / Textiel	Charcoal	Charcoal	Charcoal	Charcoal	Charcoal	Metal Mesh	Charcoal
RGAR	Nappa Leder / Textiel	Charcoal	Slate Grey	Charcoal	Charcoal	Charcoal	Metal Mesh	Charcoal

[1] Dit interieur kan niet in combinatie met exterieur 725 (Fusion Red)
[2] Voor Polestar Engineered alleen in combinatie met RG0R

VOLVO V60 & V60 CROSS COUNTRY PACKS

	Netto catalogusprijs (€)	btw-bedrag (€)	Consumentenprijs incl. btw (€) [1]	Momentum	Momentum Business/ Inscription Expression	Inscription	R-Design	Polestar Engineered	Cross Country Pro
CLIMATE	409,09	85,91	**495**	○	○	●	●	●	●
Verwarmbare voorstoelen									
Verwarmbaar stuurwiel									
NAVIGATION TECH	987,60	207,40	**1.195**	○	●	●	●	●	●
Sensus navigatie. Hard-disk navigatiesysteem. Inclusief Nederlandstalige stembediening, stuurwielbediening, TMC, RTTI (Real Time Traffic Information) en voorgeïnstalleerde Europakaart									
Lifetime MapCare (gratis updates EU kaart, zie ook www.volvocars.nl/support)									
Smartphone integratie: Apple® CarPlay / Android Auto incl. extra USB-poort									
DRIVER ASSIST	987,60	207,40	**1.195**	○	●	●	●	●	●
Intellisafe Assist: Adaptive Cruise Control met Pilot Assist, Curve Speed Adaption en Distance Alert (Distance Alert alleen i.c.m. Grafisch Head-up Display)									
Intellisafe Surround: Blind Spot Information System - BLIS met Lane Change Merge Assist en Steer Assist, Cross Traffic Alert met Auto Brake en Collision Warning & Mitigation Support achter									
PARK ASSIST	409,09	85,91	**495**	○	○	○	○	○	○
Park Assist Camera achter									
Park Assist voor en achter									
Uitwisselbare opties:									
Park Assist Pilot met Auto Brake (alleen i.c.m. Visual Park Assist)	223,14	46,86	**270**	-	○	○	○	○	○
Visual Park Assist (incl. 360° view) met Front "Fisheye" view	425,62	89,38	**515**	-	○	○	○	○	○

[1] Netto catalogusprijs is het uitgangspunt. Consumentenprijs is afhankelijk van eventuele impact op WLTP CO2 emissie en hieraan gerelateerde bpm. Exacte bpm-impact is afhankelijk van de invloed van alle gekozen packs en opties op de totale WLTP CO2 emissie. Raadpleeg uw Volvo-dealer of de car configurator op volvocars.nl voor voertuig specifieke informatie.

VOLVO V60 & V60 CROSS COUNTRY PACKS

	Netto catalogusprijs (€)	btw-bedrag (€)	Consumentenprijs incl. btw (€) [1]	Momentum	Momentum Business/ Inscription Expression	Inscription	R-Design	Polestar Engineered	Cross Country pro
LIGHTING	822,31	172,69	**995**	○	○	○	○	-	○
Voor T6 & T8 Plug-in hybrid en Polestar Engineered	739,69	155,33	**895**	-	-	○	○	○	-
Full-LED Active High Beam koplampen met adaptieve bochtverlichting en extra hoge lichtopbrengst									
Koplampreinigingsinstallatie									
LED mistlampen (voor Mild Hybrids B3, B4 en B5)									
Verlichtingspack 2: sfeerverlichting voor en achter met 7 kleurinstellingen, verlichting portiervakken, verlichting vanuit geopende voor- en achterportieren, verlichte portiergrepen in interieur, verlichting voetenruimte achter, verlichte leeslampjes achter, verlichte bekerhouders en verlichting vanuit geopende achterklep (standaard voor Inscription, R-Design en Polestar Engineered)									
POWER SEATS	409,09	85,91	**495**	-	-	○	○	○	●
	987,60	207,40	**1.195**	○	○	-	-	-	●
Elektrisch verstelbare passagiersstoel met geheugenfunctie									
Elektrisch verstelbare bestuurdersstoel met geheugenfunctie (standaard voor Inscription, R-Design en Polestar Engineered)									
Verstelbare zittingverlenging voor (standaard voor Inscription, R-Design en Polestar Engineered)									
Elektrisch verstelbare lendensteunen voor (viervoudig verstelbaar) (standaard voor Inscription, R-Design en Polestar Engineered)									
Voor Momentum/ Momentum Business/ Inscription Expression niet i.c.m. bekleding R100 of R7D0									
LOUNGE	1.896,69	398,31	**2.295**	○	○	-	-	-	-
	2.475,20	519,79	**2.995**	-	-	○	○	-	○
	1.235,54	259,46	**1.495**	-	-	-	-	○	-
T6 Plug-in hybrid	1.483,47	311,53	**1.795**	-	○	-	-	-	-
T6 & T8 Plug-in hybrid	2.061,98	433,02	**2.495**	-	-	○	○	-	-
4 zone Electronic Climate Control met touchscreen bediening op de tweede zitrij en gekoeld dashboardkastje (niet voor T6 & T8 Plug-in hybrid en Polestar Engineered)									
Advanced Air Cleaner Zuivert de lucht in de auto door middel van filters en ionisatie. Kan tot 95% van alle schadelijke PM2.5 (fijn stof) deeltjes tegenhouden. Met PM2.5 deeltjes sensor en weergave van Air Quality Indication (AQI) in de auto									
Elektrisch bedienbaar glazen **panoramisch schuif-/kanteldak** inclusief elektrisch bedienbaar zonnescherm									
Lederlook bekleed dashboard (voor Inscription, R-Design en Cross Country Pro)									
Premium Audio by **Harman Kardon** (standaard voor T8 Polestar Engineered) 14 Harman Kardon luidsprekers, 600 Watt versterker en Dirac Unison® Inclusief Harman Kardon Esquire Mini 2 mobiele speaker									
Uitwisselbare optie:									
Bowers & Wilkins audiosysteem 15 Bowers & Wilkins luidsprekers inclusief 'Fresh Air' subwoofer, 1.100 Watt versterker en ont- en vergrendelingsknoppen in de voor- en achterportieren Inclusief Bowers & Wilkins PX7 hoofdtelefoon	2.247,93	472,07	**2.720**	-	-	○	○	○	○

[1] btw (€)Netto catalogusprijs is het uitgangspunt. Consumentenprijs is afhankelijk van eventuele impact op WLTP CO2 emissie en hieraan gerelateerde bpm. Exacte bpm-impact is afhankelijk van de invloed van alle gekozen packs en opties op de totale WLTP CO2 emissie. Raadpleeg uw Volvo-dealer of de car configurator op volvocars.nl voor voertuig specifieke informatie.

● Standaard
○ Leverbaar tegen meer/ minderprijs
■ Leverbaar zonder meer/ minderprijs
\- Niet leverbaar

VOLVO V60 & V60 CROSS COUNTRY OPTIES

Optie-code		Netto catalogusprijs (€)	btw-bedrag (€)	Consumentenprijs incl. btw (€) [1]	Momentum	Momentum Business / Inscription Expression	Inscription	R-Design	Polestar Engineered	Cross Country Pro
LAKKEN										
	Metallic lak	904,96	190,04	**1.095**	○	○	○	○	○	○
	Inscription Metallic lak	1.194,21	250,79	**1.445**	○	○	○	○	○	○
KLIMAAT										
005	4 zone Electronic Climate Control met touchscreen bediening op de tweede zitrij en gekoeld dashboardkastje (niet voor T6 & T8 Plug-in hybrid)	636,36	133,64	**770**	○	○	○	○	-	○
030	Elektrisch bedienbaar glazen panoramisch schuif-/kanteldak met elektrisch bedienbaar zonnescherm	1.276,86	268,14	**1.545**	○	○	○	○	○	○
179	Extra getint glas achterportieren en bagageruimte	376,03	78,97	**455**	-	○	○	○	○	○
273	Parkeerverwarming met timer	752,07	157,93	**910**	○	○	○	○	○	○
871	Verwarmbare voorruit (niet i.c.m. optie 117)	202,48	42,52	**245**	○	○	○	○	○	○
1074	**Advanced Air Cleaner** Zuivert de lucht in de auto door middel van filters en ionisatie. Kan tot 95% van alle schadelijke PM2.5 (fijn stof) deeltjes tegenhouden. Met PM2.5 deeltjes sensor en weergave van Air Quality Indication (AQI) in de auto	231,40	48,60	**280**	○	○	○	○	○	○
PERSOONLIJKE VEILIGHEID										
114	Elektrisch bedienbare kindersloten op achterportieren	95,04	19,96	**115**	○	○	○	○	○	○
236	Gelamineerd glas rondom	826,45	173,55	**1.000**	-	○	○	○	○	○
140	Volvo Guard Alarm incl. bewegings- en volumesensor en Safelock (voor certificering, zie accessoires)	450,41	94,59	**545**	○	○	○	○	○	○
BEKLEDING & STOELEN										
R100	Textiel bekleding met comfortstoelen	0,00	0,00	**0**	●	●	-	-	-	-
R7D0	City Weave Textiel bekleding met comfortstoelen	376,03	78,97	**455**	○	○	-	-	-	-
xAx0/ 1101/ 212	Moritz lederen bekleding met comfortstoelen en armsteun achter met uitschuifbare bekerhouders en opbergruimte, Verstelbare zittingverlenging voor en Elektrisch verstelbare lendesteunen voor (viervoudig verstelbaar) (alleen i.c.m. Climate pack)	1.074,38	225,62	**1.300**	○	○	●	-	-	●
1101	Verstelbare zittingverlenging voor (alleen i.c.m optie 212) (niet i.c.m R100, R7D0)	152,89	32,11	**185**	○	○	●	●	●	●
212	Elektrisch verstelbare lendesteunen voor (viervoudig verstelbaar) (alleen i.c.m optie 1101) (niet i.c.m R100 of R7D0)	57,85	12,15	**70**	○	○	●	●	●	●
	Comfort upgrade voor de V60 Momentum / Momentum Business / Inscription Expression Nu extra aantrekkelijk geprijsde combinatie van Lederen bekleding met comfortstoelen, verstelbare zittingverlenging, viervoudig elektrisch verstelbare lendesteunen, verwarmbare voorstoelen en verwarmbaar stuurwiel: **€ 1.795**									
RGAR	Nappa leder / Open Grid textiel bekleding met contourstoelen	0,00	0,00	**0**	-	-	-	■	-	-
R4x1	Tailored Wool Blend bekleding met contourstoelen (sportstoelen) (alleen i.c.m. Power Seats pack)	1.053,72	221,28	**1.275**	-	-	○	-	-	○
xCx0/ 384	Nappa lederen bekleding met comfortstoelen. De voorstoelen zijn geperforeerd, hebben stoelventilatie, elektrisch verstelbare zijwangen en een massagefunctie (voor R-Design alleen bekleding RC00 beschikbaar) (alleen i.c.m. Power Seats pack)	1.648,76	346,24	**1.995**	-	-	○	○	-	○
	Luxe upgrade voor de V60 Inscription, R-Design en Cross Country Pro Nu extra aantrekkelijk geprijsde combinatie van Nappa lederen bekleding met comfortstoelen, stoelventilatie, elektrisch verstelbare zijwangen en massagefunctie voor de voorstoelen: **€ 1.995** Voor Inscription en R-Design uitvoering alleen i.c.m. Power Seats pack a € 495									
047	Elektrisch verstelbare bestuurderstoel met geheugenfunctie (alleen i.c.m. optie 212 of 629) (niet i.c.m. bekleding R100)	648,76	136,24	**785**	○	○	●	●	●	●
752	Verwarmbare achterbank (alleen i.c.m. Climate pack)	293,39	61,61	**355**	○	○	○	○	○	○
INTERIEUR										
1075	Lederlook bekleed dashboard	690,08	144,92	**835**	-	-	○	○	●	○

[1] Netto catalogusprijs is het uitgangspunt. Consumentenprijs is afhankelijk van eventuele impact op WLTP CO2 emissie en hieraan gerelateerde bpm. Exacte bpm-impact is afhankelijk van de invloed van alle gekozen packs en opties op de totale WLTP CO2 emissie. Raadpleeg uw Volvo-dealer of de car configurator op volvocars.nl voor voertuig specifieke informatie.

VOLVO V60 & V60 CROSS COUNTRY OPTIES

Optie-code		Netto catalogusprijs (€)	btw-bedrag (€)	Consumentenprijs incl. btw (€) [1]	Momentum	Momentum Business/ Inscription Expression	Inscription	R-Design	Polestar Engineered	Cross Country Pro
EXTERIEUR										
900222	10A Schucko - Mennekes 7 meter laadkabel [2] [3] (voor T6 & T8 Plug-in hybrid en T8 Polestar Engineered)	33,06	6,94	**40**	-	○	○	○	○	-
996	16A Mennekes - Mennekes 7 meter laadkabel [4] (voor T6 & T8 Plug-in hybrid en T8 Polestar Engineered)	0,00	0,00	**0**	-	●	●	●	●	-
1191	Roestvrijstalen side scuff plates met “Cross Country” inscriptie	396,69	83,31	**480**	-	-	-	-	-	○
729	Zilverkleurige roofrails (voor Momentum Business)	103,31	21,69	**125**	-	○	-	-	-	-
313	Zonder model- en motoraanduiding	0,00	0,00	**0**	■	■	■	■	■	■
308	Zonder motoraanduiding	0,00	0,00	**0**	■	■	■	■	●	■
VEILIGHEID & ONDERSTEUNING										
117	Grafisch Head-up Display voor weergave van de ingestelde snelheid van de adaptieve cruise control, verkeersbordenherkenning en aanwijzingen van de navigatie (niet i.c.m. optie 871)	917,36	192,64	**1.110**	-	○	○	○	○	○
AUDIO & COMMUNICATIE										
553	**Bowers & Wilkins** audiosysteem	2.247,93	472,07	**2.720**	-	-	-	-	○	-
	15 Bowers & Wilkins luidsprekers inclusief 'Fresh Air' subwoofer, 1.100 Watt versterker en ont- en vergrendelingsknoppen in de voor- en achterportieren	2.975,21	624,79	**3.600**	-	-	○	○	-	○
918	Draadloos telefoon opladen met aan/uit knop (niet voor T6 & T8 Plug-in hybrid en T8 Polestar Engineered)	223,14	46,86	**270**	○	○	○	○	-	○
1033	**Premium Audio by Harman Kardon** (standaard voor T8 Polestar Engineered) 14 Harman Kardon luidsprekers, 600 Watt versterker en Dirac Unison® Inclusief Harman Kardon Esquire Mini 2 mobiele speaker	727,27	152,73	**880**	○	○	○	○	●	○
CHASSIS										
026	Sportchassis (15 mm verlaagd) (niet voor T6 & T8 Plug-in hybrid)	338,84	71,16	**410**	○	○	○	●	-	-
165	Noodreservewiel T125/80 R18 (niet voor T6 & T8 Plug-in hybrid)	123,97	26,03	**150**	○	○	○	○	-	○
1028	Trekhaak met semi elektrisch inklapbare kogel, 13-polig	933,88	196,12	**1.130**	○	○	○	○	○	○

[1] Netto catalogusprijs is het uitgangspunt. Consumentenprijs is afhankelijk van eventuele impact op WLTP CO2 emissie en hieraan gerelateerde bpm. Exacte bpm-impact is afhankelijk van de invloed van alle gekozen packs en opties op de totale WLTP CO2 emissie. Raadpleeg uw Volvo-dealer of de car configurator op volvocars.nl voor voertuig specifieke informatie.

[2] In plaats van de standaard Mennekes - Mennekes 7 meter laadkabel

[3] Schucko is standaard geaard stopcontact

[4] Mennekes is Type 2 (geschikt voor (publiek) laadpunt)

● Standaard
○ Leverbaar tegen meerprijs
■ Leverbaar zonder meer/ minderprijs
- Niet leverbaar

VOLVO V60 & V60 CROSS COUNTRY BPM TABEL PACKS & OPTIES

	CO_2	bpm toeslag per gram (€) [1]
Benzine (B3, B4 en B5)		
	≤155	132,00
	156-172	216,00
	>172	432,00
Plug-in hybrid (T6 en T8)		
	≤60	84,00
	>60	202,00

[1] Bpm-toeslag op basis van CO2 emissie volgens de nieuwe WLTP-testmethodiek. Door de nieuwe manier van meten van verbruik en emissies kunnen optioneel geselecteerde packs en opties de CO2 emissie beïnvloeden en hiermee ook het totaal verschuldigde bpm bedrag. Het exacte bpm-bedrag is afhankelijk van de individuele WLTP CO2 emissie van de samengestelde auto. Raadpleeg uw Volvo-dealer of de car configurator op volvocars.nl voor voertuigspecifieke informatie.

VOLVO V60 & V60 CROSS COUNTRY OPTIES

Optie-code		Bandenklasse	Netto catalogusprijs (€)	btw-bedrag (€)	Consumentenprijs incl. btw (€) [1]	Momentum	Momentum Business/ Inscription Expression	Inscription	R-Design	Polestar Engineered	Cross Country Pro
WIELEN											
1036	17" 5-V Spaaks Black / Diamond Cut velgen met 225/50 R17 banden (niet voor B5 en Plug-in hybrid)	A	123,97	26,03	**150**	○	○	-	-	-	-
1047	17" 5-Spaaks Black / Diamond Cut velgen met 225/50 R17 banden (niet voor B5 en Plug-in hybrid)	A	123,97	26,03	**150**	○	○	-	-	-	-
1165	18" 5-Y Spaaks Black / Diamond Cut velgen met 235/45 R18 banden (standaard voor B5)	A	772,72	162,27	**935**	○	○	-	-	-	-
	Plug-in hybrid		0,00	0,00	**0**	-	■	-	-	-	-
1040	19" 5-V Spaaks Tinted Silver velgen met 235/40 R19 banden	A	1.421,49	298,51	**1.720**	○	○	-	-	-	-
	B5 en Plug-in hybrid		652,89	137,11	**790**	-	○	-	-	-	-
1041	19" 5-Multi Spaaks Black / Diamond Cut velgen met 235/40 R19 banden (voor Business Pro alleen bij T6 & T8 Plug-in hybrid)	A	652,89	137,11	**790**	-	○	○	-	-	-
1042	19" 5-Triple Spaaks Matt Black / Diamond Cut velgen met 235/40 R19 banden	A	652,89	137,11	**790**	-	-	-	○	-	-
1100	19" 5-Open Spaaks Black / Diamond Cut velgen met	A	1.421,49	298,51	**1.720**	○	○	-	-	-	-
	235/40 R19 banden		652,89	137,11	**790**	-	-	○	-	-	-
	B5 en Plug-in hybrid		652,89	137,11	**790**	-	○	-	-	-	-
1052	20" 5-Triple Spaaks Matt Black / Diamond Cut velgen met 245/35 R20 banden (niet voor Plug-in hybrid)	B	1.301,65	273,35	**1.575**	-	-	-	○	-	-
1163	**Polestar** 20" 5-Y Spaaks gesmeden Diamond Cut / Black gepolijste velgen met 245/35 R20 banden	B	652,89	137,11	**790**	-	-	-	-	○	-
800145	20" 10-Spaaks Turbine Black / Diamond Cut velgen met 245/35 R20	B	1.301,65	273,35	**1.575**	-	-	○	○	-	-
	banden (alleen in combinatie met 026) (niet voor Plug-in hybrud)		2.070,25	434,75	**2.505**	○	○	-	-	-	-
	B5		1.301,65	273,35	**1.575**	-	○	-	-	-	-
1070	18" 5-Spaaks Silver velgen met 215/55 R18 banden	A	0,00	0,00	**0**	-	-	-	-	-	■
1067	19" 5-Double Spaaks Matt Graphite / Diamond Cut velgen met 235/45 R19 banden	A	652,89	137,11	**790**	-	-	-	-	-	○
1068	19" 5-Double Spaaks Black / Diamond Cut velgen met 235/45 R19 banden	A	652,89	137,11	**790**	-	-	-	-	-	○
800146	20" 7-Spaaks Matt Graphite / Diamond Cut velgen met 245/40 R20 banden	A	1.301,65	273,35	**1.575**	-	-	-	-	-	○

[1] Netto catalogusprijs is het uitgangspunt. Consumentenprijs afhankelijk van impact op WLTP CO2 emissie en de hierop gebaseerde bpm. Per bandenklasse varieert deze tussen de 1-5 gram CO2/km. Exacte bpm-impact is afhankelijk van alle gekozen packs en opties en totale WLTP CO2 emissie. Raadpleeg uw Volvo-dealer of de car configurator op volvocars.nl voor voertuig specifieke informatie.

● Standaard
○ Leverbaar tegen meerprijs
■ Leverbaar zonder meer-/minderprijs
- Niet leverbaar

VOLVO V60 OPTIES

17" 5-Dubbel Spaaks
Silver
1035

17" 5-V Spaaks
Black / Diamond Cut
1036

17" 5-Spaaks
Black / Diamond Cut
1047

18" 5-Y Spaaks
Black / Diamond Cut
1165

18" 10-Multi Spaaks
Black / Diamond Cut
1038 Inscription

18" 5-Y Spaaks
Matt Black / Diamond Cut
1039 R-Design

19" 5-V Spaaks
Tinted Silver
1040

19" 5-Multi Spaaks
Black / Diamond Cut
1041

19" 5-Triple Spaaks
Matt Black / Diamond Cut
1042

19" 5-Open Spaaks
Black / Diamond Cut
1100

Polestar 19" 5-Y Spaaks
Diamond Cut / Black

20" 10-Spaaks Turbine
Black / Diamond Cut
800145

20" 5-Triple Spaaks
Matt Black / Diamond Cut
1052

Polestar 20" 5-Y Spaaks
Diamond Cut / Black
1163

18" 5-Spaaks
Black / Diamond Cut
Cross Country Pro

18" 5-Spaaks
Silver
1070

19" 5-Dubbel Spaaks
Matt Graphite / Diamond Cut
1067

19" 5-Dubbel Spaaks
Black / Diamond Cut
1068

20" 7-Spaaks
Matt Graphite / Diamond Cut
800146

VOLVO V60 ELEKTRISCH RIJDEN

LAADKABELS

Er zijn drie verschillende typen laadkabels leverbaar in diverse lengtes:

- Mennekes stekker (publiek laadpunt / thuis laadinstallatie)
- Schucko stekker (standaard geaard stopcontact)
- CEE stekker (campingstekker)

Af fabriek wordt de auto standaard geleverd met een 7 meter Mennekes – Mennekes laadkabel voor veilig laden bij een publiek laadpunt of thuis laadinstallatie. Als fabrieksoptie is deze inwisselbaar tegen een laadkabel met een Schucko stekker. Op pagina 11 is deze als optie opgenomen. Uw Volvo-dealer kan als accessoire een extra laadkabel leveren. Hiervoor zijn laadkabels met Mennekes, Schucko of CEE stekkers in een lengte van 7 meter beschikbaar.

GARANTIE

Op een nieuwe Volvo wordt een internationale garantie verstrekt van 24 maanden na de datum van de eerste tenaamstelling. Er geldt geen kilometer-beperking binnen de garantieperiode. Naast de uitgebreide garantie heeft uw Volvo een carrosseriegarantie van 12 jaar. Op het 400V accupakket van de V60 Plug-in hybrid is een garantie van 8 jaar of 160.000 km (afhankelijk van wat het eerst bereikt wordt) van toepassing.

VEILIG OPLADEN

Volvo hecht veel belang aan het (veilig) opladen van de auto. Met een volle accu kunnen de voordelen van de auto volledig worden benut. Voor de laad check, laadpassen en laadinstallaties ontwikkelt Volvo Car Nederland een samenwerking met een gespecialiseerde partner.

LAAD CHECK

U wilt uw nieuwe Volvo overal veilig kunnen opladen. Ook bij u thuis. Het opladen van de auto vereist een hoog vermogen voor een aantal uren. Niet iedere huisinstallatie is daarvoor geschikt. Om de veiligheid te borgen dient uw installatie op een aantal kritieke punten gecontroleerd te worden. Binnenkort kunt u een advies op maat krijgen, zodat u niet voor verrassingen komt te staan. Een veilig idee.

LAADPASSEN

Om bij een publiek laadpunt de V60 Plug-in hybrid op te laden is een laadpas vereist om het stroomverbruik te verrekenen. Deze laadpas maakt onderdeel uit van een toekomstig totaalpakket.

LAADINSTALLATIE

Binnenkort beschikt Volvo over een complete laadoplossing om uw Volvo V60 Plug-in hybrid snel en veilig op te laden. U kunt hiervoor een offerte opvragen via uw Volvo dealer.

VOLVO V60 & V60 CROSS COUNTRY ACCESSOIRES

	Consumentenprijs excl. btw (€)	Consumentenprijs incl. btw (€)	Momentum	Momentum Business/ Inscription Expression	Inscription	R-Design	Polestar Engineered	Cross Country
AUDIO & ENTERTAINMENT								
Smartphone integratie: Apple CarPlay® / Android Auto	342,97	**415**	○	●	●	●	●	●
Sensus navigatie	822,32	**995**	○	●	●	●	●	●
iPad houders voor iPad Air 1-2, iPad 5-6, iPad Pro 9,7"	1.483,47	**1.795**	○	○	○	○	○	○
BAGAGERUIMTE								
Protection Pack: kunststof matten interieur & bagageruimte en rvs bumperbescherming (20% korting)	280,99	**340**	○	○	○	○	○	○
Activity Pack: kunststof matten, stalen veiligheidsrek en lastdragers (30% korting)	462,81	**560**	○	○	○	○	○	○
Mat bagageruimte, textiel/rubber of vormgegeven kunststof	123,97	**150**	○	○	○	○	○	○
Veiligheidsrek staal	247,94	**300**	○	○	○	○	○	○
COMFORT								
Sunblinds (set van 2 voor achterportieren)	99,17	**120**	○	○	○	○	○	○
Sunblinds (set van 3 voor bagageruimte)	132,23	**160**	○	○	○	○	○	○
Vloermatten kunststof (set van 5, incl. tunnelmat)	103,31	**125**	○	○	○	○	○	○
Spatlappen, voor en achter [1]	181,82	**220**	○	○	○	○	○	○
Wallbox, laadinstallatie excl. installatiekosten	904,96	**1.095**	-	○	○	○	○	-
Laadkabel 7 meter (Schucko 10A / Mennekes 16A / CEE 16A) [2]	285,12	**345**	-	○	○	○	○	-
DESIGN								
Achterbumper bescherming in geborsteld rvs [1]	123,97	**150**	○	○	○	○	○	○
Dubbele geïntegreerde eindpijpen [1]	206,62	**250**	-	-	○	○	-	○
Diffuser met dubbele geïntegreerde eindpijpen [1]	619,84	**750**	○	○	-	-	-	-
Exterior Styling set met dorpelverbreders en deflectors voor en achter [1]	1.033,06	**1.250**	○	○	○	○	○	-
Exterior Styling set met skidplates voor en achter en side scuff plates in geborsteld rvs [1]	1.446,28	**1.750**	-	-	-	-	-	○
Polestar Performance optimalisatie (alleen T8 Plug-in hybrid)	822,31	**995**	-	-	○	○	-	-
TREKHAAK, LASTDRAGERS & BAGAGEBOXEN								
Bagagebox "Designed by Volvo" Glossy Black, 430 l. 226/94/30 cm (l/b/h)	950,41	**1.150**	○	○	○	○	○	○
Bagagebox "Space Design 520" Glossy Black, 430 l. 235/94/35 cm (l/b/h)	619,83	**750**	○	○	○	○	○	○
Bagagebox "Sport Time 2003" Glossy Black, 400 l. 175/82/45 cm (l/b/h)	371,90	**450**	○	○	○	○	○	○
Lastdragers, vleugelprofiel	185,95	**225**	○	○	○	○	○	○
Fietsendrager op trekhaak, kantelbaar, voor 2 fietsen (elektrische fietsen € 575)	392,56	**475**	○	○	○	○	○	○
Trekhaak met semi elektrisch inklapbare kogel, 13 polig [1]	933,88	**1.130**	○	○	○	○	○	○
KINDERVEILIGHEID								
Babyzitje, groep 0+ (0 - 13 kg / 0 - 9 maanden) [3]	276,36	**335**	○	○	○	○	○	○
Kinderzitje, Easy access - 90° draaibaar (0 - 4 jaar [3]	475,21	**575**	○	○	○	○	○	○
Kinderzitje, groep I-II (9 maanden - 6 jaar) [3]	309,92	**375**	○	○	○	○	○	○
Kinderzitje, groep II-III (3 - 10 jaar)	243,80	**295**	○	○	○	○	○	○
Kinderzitje, verhogingskussen met rugleuning leder/nubuck textiel	268,59	**325**	○	○	○	○	○	○
VEILIGHEID & ONDERSTEUNING								
Volvo Guard Alarm incl. bewegings- en volumesensor	586,77	**710**	○	○	○	○	○	○
Aanvullende maatregel t.b.v. alarm klasse 3 certificering	330,58	**400**	○	○	○	○	○	○
Key Tag, knoploze afstandsbediening (niet i.c.m. alarm certificering)	165,29	**200**	○	○	○	○	○	○
Park Assist Camera achter	619,83	**750**	○	○	○	○	○	○
Centrax sneeuwkettingen (alleen i.c.m. 17" - 19" wielen)	330,58	**400**	○	○	○	○	○	○
Afsluitbare wielbouten	61,98	**75**	○	○	○	○	○	○
WIELEN V60								
Zomerwielenset 20" 10-Spaaks Turbine Black/DC met 245/35 R20 banden (niet voor Plug-in hybrid)	2.392,56	**2.895**	○	○	○	○	-	-
Zomerwielenset 19" 5-Triple spaaks Black/Diamond Cut -1042 met 235/40 R19 banden	1.979,34	**2.395**	○	○	○	○	-	-
Zomerwielenset 19" 5-V spaaks Tinted Silver -1040 met 235/40 R19 banden	1.979,34	**2.395**	○	○	○	○	-	-
Winterwielenset 20" 5-Y spaaks Black/Diamond Cut Polestar forged met 245/35 R20 banden	3.219,01	**3.895**	-	-	-	-	○	-
Winterwielenset 20" 5-Triple spaaks Black/DC -1052 met 245/35 R20 banden (niet voor Plug-in h.)	2.392,56	**2.895**	○	○	○	○	-	-
Winterwielenset 19" 5-Y spaaks Black/Diamond Cut Polestar forged met 235/40 R19 banden	2.805,79	**3.395**	-	-	-	-	○	-
Winterwielenset 19" 5-Multi spaaks Black/Diamond Cut -1041 met 235/40 R19 banden	1.979,34	**2.395**	○	○	○	○	-	-
Winterwielenset 18" 10-Multi spaaks Black/Diamond Cut -1038 met 235/45 R18 banden	1.648,76	**1.995**	○	○	○	○	-	-
Winterwielenset 18" 5-Y spaaks Black/Diamond Cut -1106 met 235/45 R18 banden (Plug-in hybrid)	1.648,76	**1.995**	-	○	○	○	-	-
Winterwielenset 17" 5-Dubbel spaaks Silver -1035 met 225/50 R17 Nokian banden (alleen B3/B4)	1.318,18	**1.595**	○	○	○	○	-	-
WIELEN V60 Cross Country								
Zomerwielenset 20" 7-Spaaks Matt Graphite/Diamond Cut met 245/40 R20 banden	2.309,92	**2.795**	-	-	-	-	-	○
Winterwielenset 20" 7-Spaaks Matt Graphite/Diamond Cut met 245/40 R20 banden	2.392,56	**2.895**	-	-	-	-	-	○
Winterwielenset 19" 5-Dubbel spaaks Matt Graphite -1067 met 235/45 R19 banden	1.979,34	**2.395**	-	-	-	-	-	○
Winterwielenset 18" 5-Spaaks Silver -1070 of Black/Diamond Cut -1069 met 215/55 R18 banden	1.648,79	**1.995**	-	-	-	-	-	○

[1] Consumentenprijs is afhankelijk van eventuele impact op WLTP CO2 emissie en hieraan gerelateerde bpm-toeslag. Exacte bpm-impact is afhankelijk van de invloed van alle gekozen packs, opties en accessoires op de totale WLTP CO2 emissie. Raadpleeg uw Volvo-dealer of de car configurator op volvocars.nl voor voertuig specifieke informatie.

[2] Schucko is standaard geaard stopcontact / Mennekes is type 2 / CEE is campingstekker

[3] Indien de passagiersairbag ingeschakeld is, mag op de passagierszitplaats geen achterwaarts gericht kinderzitje geplaatst worden.

Voor bandenspecificaties en labelinformatie verwijzen we u naar de betreffende wielen op volvocars.nl/accessories

Genoemde adviesprijzen zijn inclusief montage en btw. Voor het complete accessoire aanbod verwijzen we u graag naar www.volvocars.nl/accessoires

● Standaard
○ Leverbaar tegen meerprijs
- Niet leverbaar

V60

CROSS COUNTRY

VOLVO V60 TECHNISCHE SPECIFICATIES

MOTOREN	B3 Mild hybrid	B4 Mild hybrid	B5 Mild hybrid
Type	B420T3	B4204T6	B4204T2
Accu			
Cilinderaantal/kleppen	4 cilinder lijn / 16	4 cilinder lijn / 16	4 cilinder lijn / 16
Drukvulling	Turbo	Turbo	Turbo
Cilinderinhoud (cc)	1969	1969	1969
Boring & slag (mm)	82 x 93,2	82 x 93,2	82 x 93,2
Compressieverhouding	10,8:1	10,8:1	10,8:1
Max. vermogen kW/pk-tpm	120+10 / 163+14-4800	145+10 / 197+14-4800-5400	184+10 / 250+14-5400-5700
Max. koppel Nm/tpm	265+40 / 1500-3900	300+40 / 1500-4200	350+40 / 1800-4800
Aandrijving	Voorwiel-aandrijving	Voorwiel-aandrijving	Voorwiel-aandrijving
Onderhoudsinterval (km)	30.000	30.000	30.000
TYPE TRANSMISSIE			
Manuele transmissie - aantal versnellingen			
Automatische transmissie - aantal versnellingen	AWF8G45 - 8	AWF8G45 - 8	AWF8G45 - 8
PRESTATIES			
Acceleratie 0-100 km/u (sec)	9,1	8,0	6,8
Topsnelheid	180	180	180
BRANDSTOFVERBRUIK L/100KM [1]			
Gemiddelde brandstofverbruik	6,8 - 7,5	6,7 - 7,3	6,9 - 7,5
Verbruik in kilometers per liter	14,7 - 13,3	14,9 - 13,7	14,5 - 13,3
WLTP CO2-emissie in g/km	153 - 169	151 - 164	156 - 170
Zuinigheidscategorie (vanaf)	C	B	C
Emissienorm	EURO 6d	EURO 6d	EURO 6d
LAADTIJD (230V) - 16A/10A/6A			
ACTIERADIUS in PURE modus [1]			
GEWICHTEN (KG)			
Massa leeg voertuig	1661	1677	1677
Max. toelaatbaar totaalgewicht / toelaatbare dakbelasting	2240 / 75	2240 / 75	2240 / 75
Max. gewicht aanhanger - geremd / ongeremd / kogeldruk	1800 / 750 / 100	1800 / 750 / 100	1800 / 750 / 100
PNO12 [2]	225.K6.xx.0D1	225.K9.xx.0D1	225.L1.xx.0D1

VOLVO V60 AFMETINGEN EN VOLUMES

EXTERIEUR (CM)	
Lengte - Wielbasis	476,1 - 287,2
Breedte - hoogte (onbelast)	185,0 - 143,3
Spoorbreedte voor met 17" / 18"-19" / 20" wielen	160,3 / 160,0 / 159,3
Spoorbreedte achter met 17" / 18"-19" / 20" wielen	160,3 / 160,0 / 159,3
Bodemvrijheid (onbelast) - Doorwaaddiepte	14,7 - 25,0
Brandstoftank	60L
Draaicirkel tussen stoepranden met 17" / 18"-19" / 20" wielen	11,0 m / 11,3 m / 11,7m
INTERIEUR (CM)	
Hoofdruimte zonder schuifdak (voor / tweede zitrij)	97,6 / 96,6
Hoofdruimte met schuifdak (voor / tweede zitrij)	94,9 / 96,7
Schouderbreedte passagierruimte (voor / tweede zitrij)	142,5 / 138,4
Beenruimte (voor / tweede zitrij)	107,4 / 89,5
Inhoud bagageruimte ISO V211-2 / V211-1 / V214-1 [3]	519L / 888L / 1431L
Inhoud bagageruimte Plug-in hybrid ISO V211-2 / V211-1 / V214-1 [3]	481L / 850 / 1393L
Inhoud bagageruimte onder laadvloer ISO V209 / Plug-in hybrid	47L / 9L
Lengte bagageruimte tweede zitrij-bagageopening (min / max)	81,5 / 103,3
Lengte bagageruimte voorstoelen-bagageopening (min / max)	182,1 / 169,4
Hoogte bagageruimte - Tilhoogte	73,1 - 57,7
Breedte bagageopening (min / max / op bagagevloer / tussen de wielkasten)	88,8 / 111,0 /106,4 / 103,8

[1] De vermelde waarden voor het gecombineerde brandstofverbruik, de CO2-emissie en range zijn gemeten volgens de nieuwe WLTP-testmethodiek in overeenstemming met de toepasselijke Europese regelgevin
Alle waarden zijn op basis van WLTP tenzij anders vermeld. De vanaf-waarden gelden voor de configuratie met de laagst mogelijke CO2 emissie. De exacte waarde is afhankelijk van gekozen velgen, packs en op
Raadpleeg uw Volvo-dealer of de car configurator op volvocars.nl voor voertuigspecifieke informatie. Actuele brandstofverbruikscijfers en range kunnen afwijken door rijstijl, weg- en verkeersfactoren, weersinvloe
de onderhoudsconditie en de belading van de auto.

[2] Vervang 'xx' in de PNO12 met de code van de desbetreffende uitvoering: 12 (Momentum), 17/G7 (Momentum Business/ Inscription Expression), 13/G3 (Inscription), R5/V5 (R-Design)

[3] ISO V211-2: Met tweede zitrij opgeklapt, laadhoogte gelijk aan bovenzijde tweede zitrij, ISO V211-1: Met tweede zitrij neergeklapt, laadhoogte gelijk aan bovenzijde voorstoelen (excl. hoofdsteunen),
ISO V214-1: Met achterbank neergeklapt, laadhoogte gelijk aan plafond, ISO V214-2: Met tweede zitrij opgeklapt, laadhoogte gelijk aan plafond

T6 Plug-in hybrid AWD		T8 Plug-in hybrid AWD		T8 Polestar Engineered	
B4204T46	Elektromotor	B4204T34	Elektromotor	B4204T48	Elektromotor
	Lithium-Ion 11,6 kWh		Lithium-Ion 11,6 kWh		Lithium-Ion 11,6 kWh
4 cilinder lijn / 16		4 cilinder lijn / 16		4 cilinder lijn / 16	
Turbo & Supercharger		Turbo & Supercharger		Turbo & Supercharger	
1969		1969		1969	
82 x 93,2		82 x 93,2		82 x 93,2	
10,3:1		10,3:1		10,3:1	
186/253-5500	65 / 87	223/303-6000	65 / 87	233/318-5800-6100	65 / 87
350/1700-5000	240	400/2200-4800	240	430/n.n.b.-4500	240
Voorwiel-aandrijving	Achterwiel-aandrijving	Voorwiel-aandrijving	Achterwiel-aandrijving	Voorwiel-aandrijving	Achterwiel-aandrijving
30.000		30.000		30.000	
AW TG-81SD - 8		AW TG-81SD - 8		AW TG-81SD - 8	
5,4		4,9		4,6	
180	125 (PURE modus)	180	125 (PURE modus)	180	125 (PURE modus)
1,8 - 2,0		1,8 - 2,0		2,2 - 2,5	
55,6 - 50,0		55,6 - 50,0		45,5 - 40,0	
41 - 46		41 - 46		49 - 56	
A		A		A	
EURO 6d		EURO 6d		EURO 6d	
	3 / 4 / 8 uur		3 / 4 / 8 uur		3 / 4 / 8 uur
	56 - 50		56 - 50		58 - 55
1975		1975		1991	
2550 / 75		2550 / 75		2550 / 75	
2000 / 750 / 100		2000 / 750 / 100		2000 / 750 / 100	
225.BF.xx.0D1		225.BM.xx.0D1		225.BT.P5.0D1	

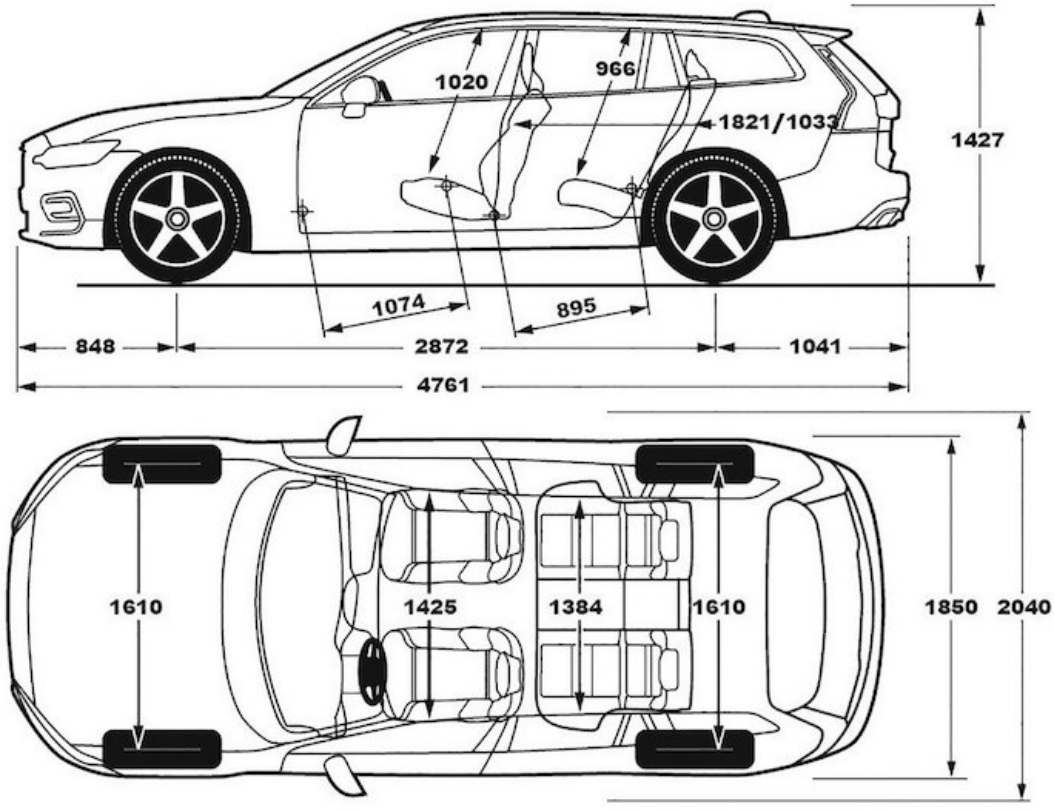

VOLVO V60 CROSS COUNTRY TECHNISCHE SPECIFICATIES

MOTOREN	**B5 AWD Mild hybrid**
Type	B4204T2
Cilinderaantal/kleppen	4 cilinder lijn / 16
Drukvulling	Turbo
Cilinderinhoud (cc)	1969
Boring & slag (mm)	82 x 93,2
Compressieverhouding	10,8:1
Max. vermogen kW/pk-tpm	184+10 / 250+14-5400-5700
Max. koppel Nm/tpm	350+40/ 1800-4800
Aandrijving	Vierwiel-aandrijving
Onderhoudsinterval (km)	30.000
TYPE TRANSMISSIE	
Automatische transmissie - aantal versnellingen	AWF8G45 - 8
PRESTATIES	
Acceleratie 0-100 km/u (sec)	6,9
Topsnelheid	180
BRANDSTOFVERBRUIK L/100KM [1]	
Gemiddelde brandstofverbruik	7.5 - 7,9
Verbruik in kilometers per liter	13,3 - 12,7
WLTP CO2-emissie in g/km	170 - 179
Zuinigheidscategorie (vanaf)	C
Emissienorm	EURO 6d
GEWICHTEN (KG)	
Massa leeg voertuig	1786
Max. toelaatbaar totaalgewicht / toelaatbare dakbelasting	2350 / 75
Max. gewicht aanhanger - geremd / ongeremd / kogeldruk	1800 / 750 / 100
PNO12	227.L1.17.0C1

VOLVO V60 CROSS COUNTRY AFMETINGEN EN VOLUMES

EXTERIEUR (CM)	
Lengte - Wielbasis	478,4 - 287,4
Breedte - hoogte (onbelast)	189,3 - 150,4
Spoorbreedte voor met 18" / 19" / 20" wielen	164,9 / 164,0 / 163,6
Spoorbreedte achter met 18"/ 19" / 20" wielen	163,3 / 162,5 / 162,1
Bodemvrijheid (onbelast) - Doorwaaddiepte	21,0 - 30,0
Brandstoftank	71L
Draaicirkel tussen stoepranden	11,3 m
INTERIEUR (CM)	
Hoofdruimte zonder schuifdak (voor / tweede zitrij)	97,6 / 96,6
Hoofdruimte met schuifdak (voor / tweede zitrij)	94,9 / 96,7
Schouderbreedte passagierruimte (voor / tweede zitrij)	142,5 / 138,4
Beenruimte (voor / tweede zitrij)	107,4 / 89,5
Inhoud bagageruimte ISO V211-2 / V211-1 / V214-1 [2]	519L / 888L / 1431L
Inhoud bagageruimte onder laadvloer ISO V209	47L
Lengte bagageruimte tweede zitrij-bagageopening (min / max)	81,5 / 103,3
Lengte bagageruimte voorstoelen-bagageopening (min / max)	182,1 / 169,4
Hoogte bagageruimte - Tilhoogte	73,1 - 67,9
Breedte bagageopening (min / max / op bagagevloer / tussen de wielkasten)	88,8 / 111,0 / 106,4 / 103,8

[1] De vermelde waarden voor het gecombineerde brandstofverbruik, de CO2-emissie en range zijn gemeten volgens de nieuwe WLTP-testmethodiek in overeenstemming met de toepasselijke Europese regelgeving. Alle waarden zijn op basis van WLTP tenzij anders vermeld. De vanaf-waarden gelden voor de configuratie met de laagst mogelijke CO2 emissie. De exacte waarde is afhankelijk van gekozen velgen, packs en opties. Raadpleeg uw Volvo-dealer of de car configurator op volvocars.nl voor voertuigspecifieke informatie. Actuele brandstofverbruikscijfers en range kunnen afwijken door rijstijl, weg- en verkeersfactoren, weersinvloeden, de onderhoudsconditie en de belading van de auto.

[2] ISO V211-2: Met tweede zitrij opgeklapt, laadhoogte gelijk aan bovenzijde tweede zitrij, ISO V211-1: Met tweede zitrij neergeklapt, laadhoogte gelijk aan bovenzijde voorstoelen (excl. hoofdsteunen), ISO V214-1: Met achterbank neergeklapt, laadhoogte gelijk aan plafond, ISO V214-2: Met tweede zitrij opgeklapt, laadhoogte gelijk aan plafond
Volumes inclusief 57 liter ruimte onder de laadvloer

VOLVO
V60
S
MLB 060

VOLVO

Disclaimer: Wijzigingen in specificaties, standaarduitvoering en prijzen voorbehouden.
Alle genoemde prijzen kunnen te allen tijde zonder voorafgaande kennisgeving worden gewijzigd.

FSC
www.fsc.org
MIX
Papier van verantwoorde herkomst
FSC® C014400